Automatisering av sperreprosessen

Seafood Automation A/S

Lars Lyngaas
Jon Ulfsrud

Seafood Automation AS

Vårt hovedprodukt, maskiner for ”branding” og sporbarhet.

Prosessen automatisert sperring

- Ide og pådriver Jon Edvard Johansen, Hovden Fiskeindustri.
- FHF v/ Frank Jacobsen og Lorena Gallert Jornet.
- Prosjekt finansiert av FHF, Innovasjon Norge, Røst Sjømat(pilot) og Seafood Automation A/S
- Intens utvikling, testing av alle prinsipper og moduler, i lab og i produksjonsmiljø.
- Innspill fra prosjektgruppen og andre aktører til utviklingen
- Sperringer foretatt og hengt på hjell på Røst 8 Februar.

Prosjektert løsnings ide.

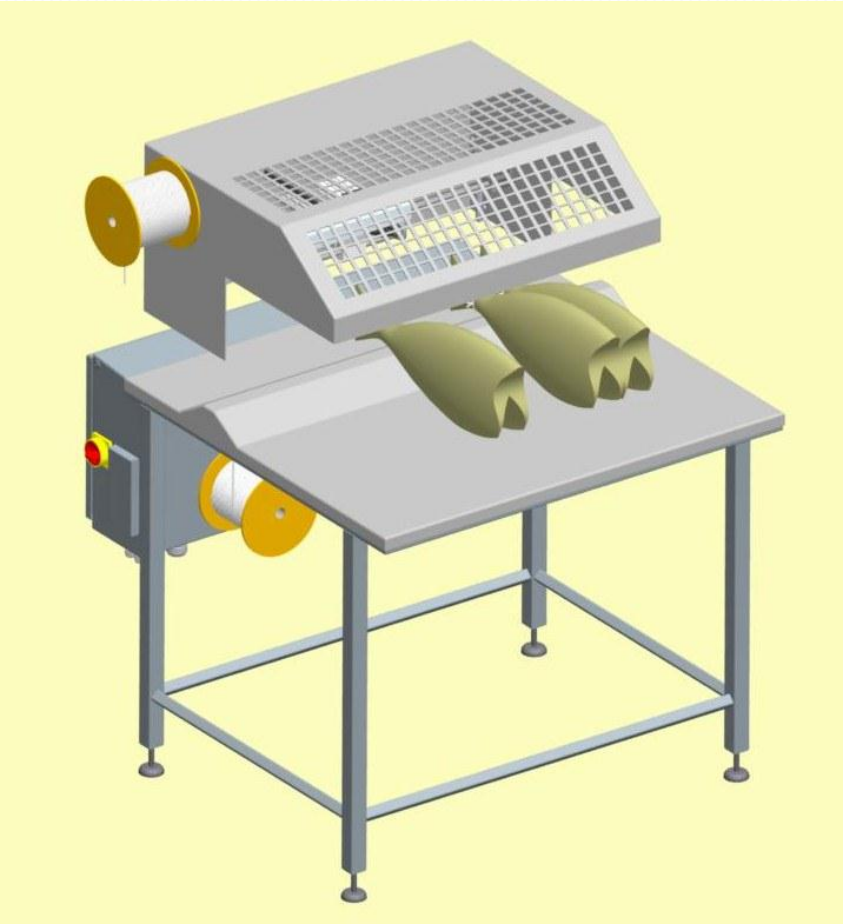

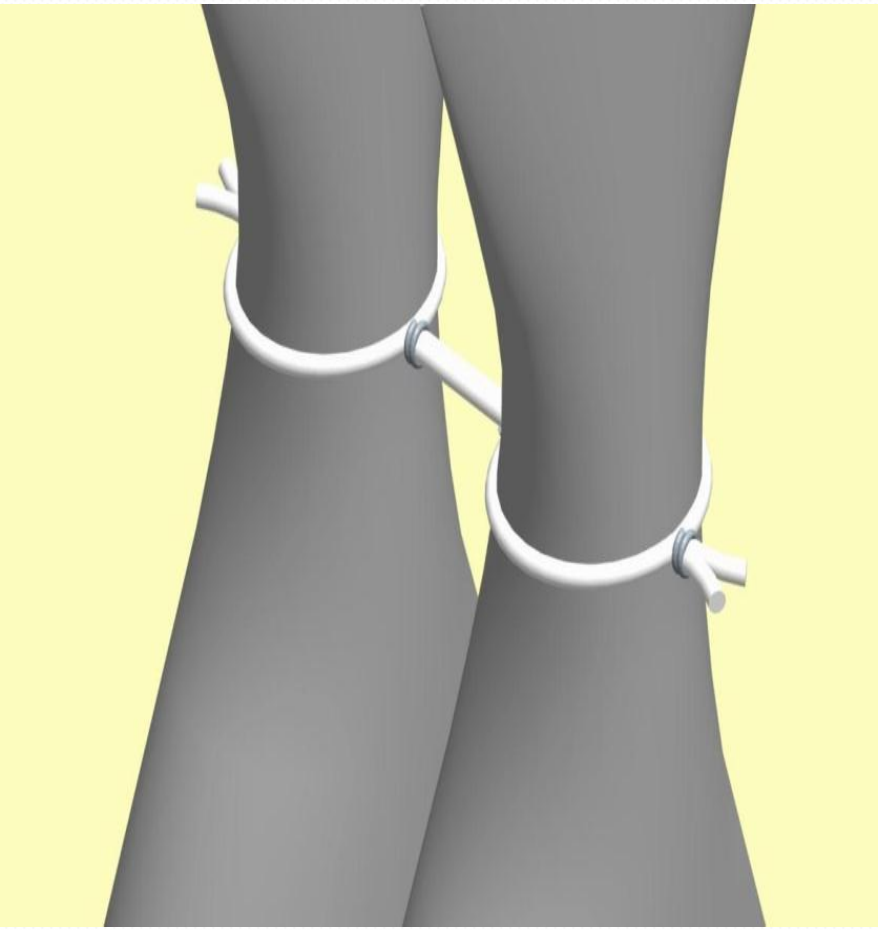

Test produksjon på Røst

Test hos Røst Sjømat

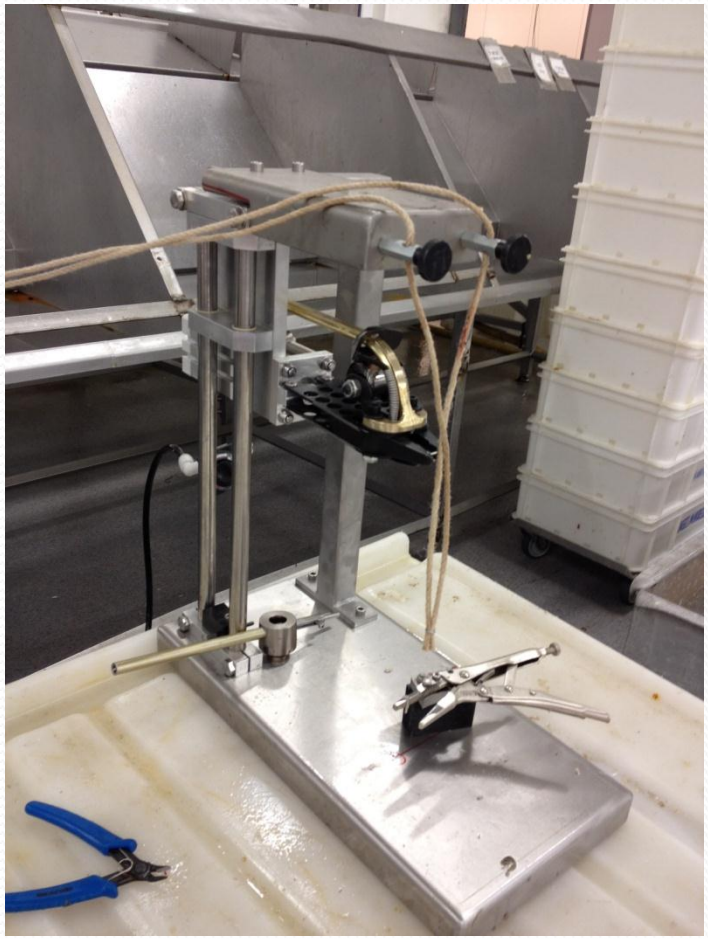

Røst 8 februar

Ferdig prototype løsning. ”SPERRO”

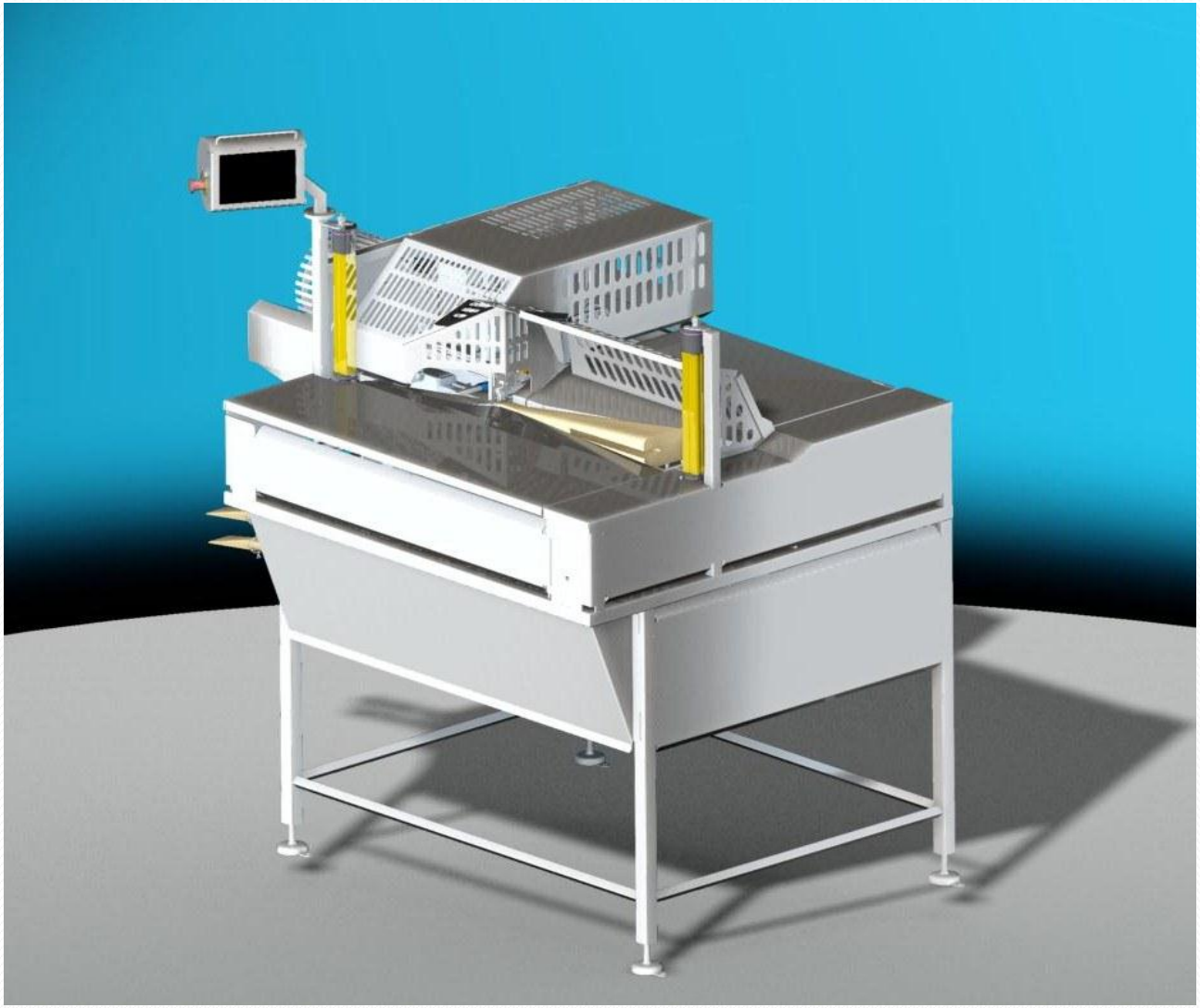

”SPERRO”

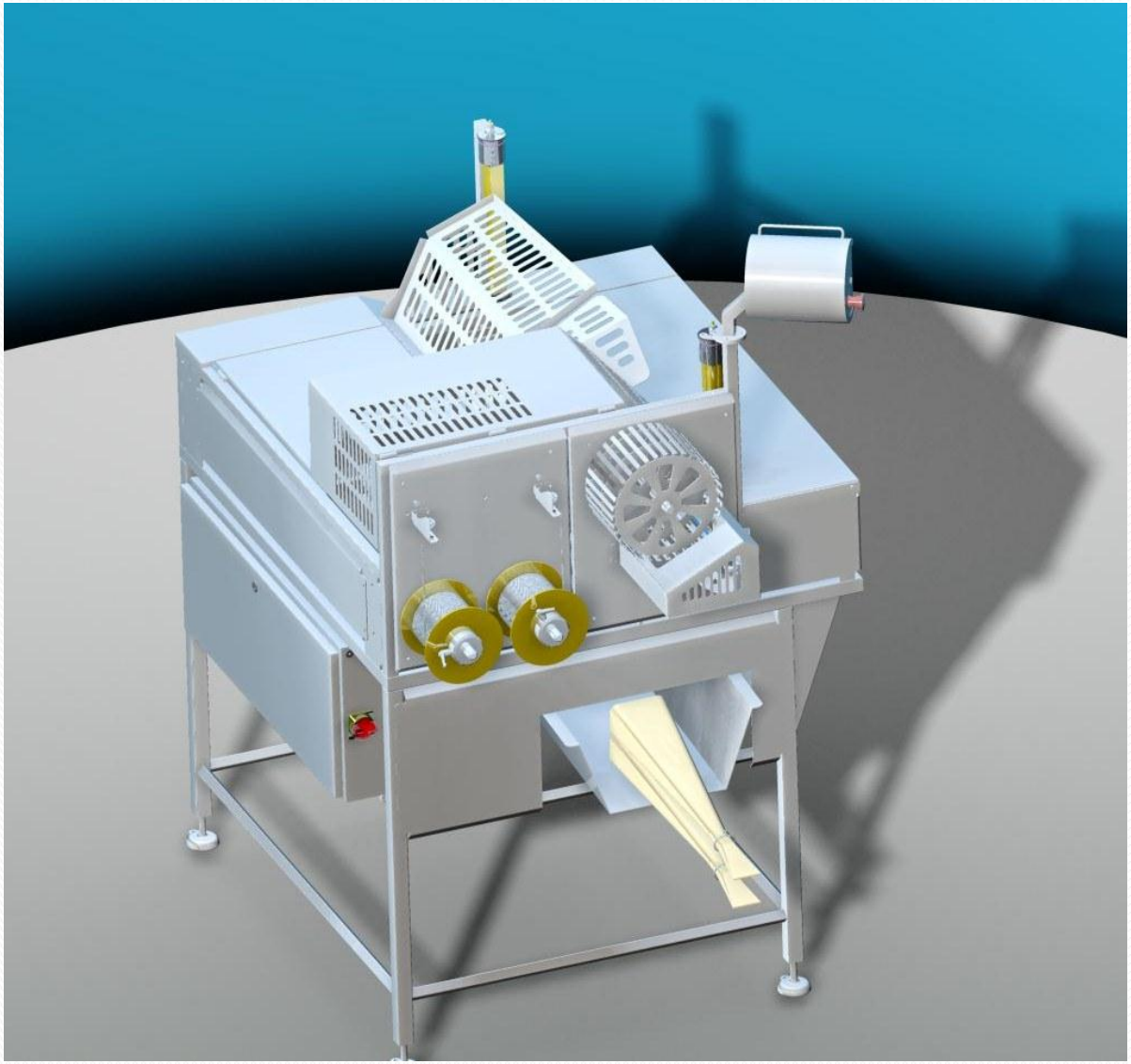

”SPERRO”

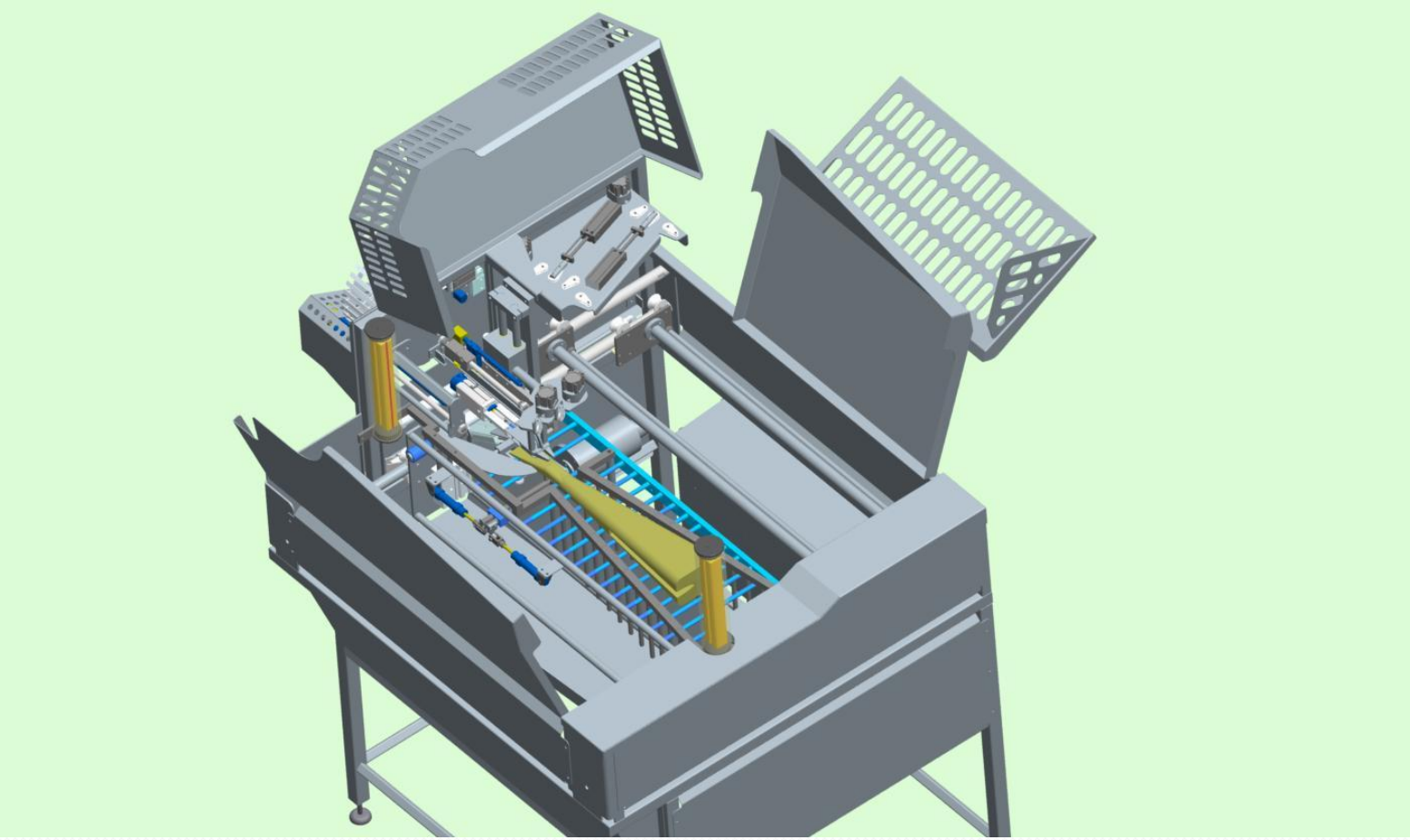

Forslag til produksjonslinje

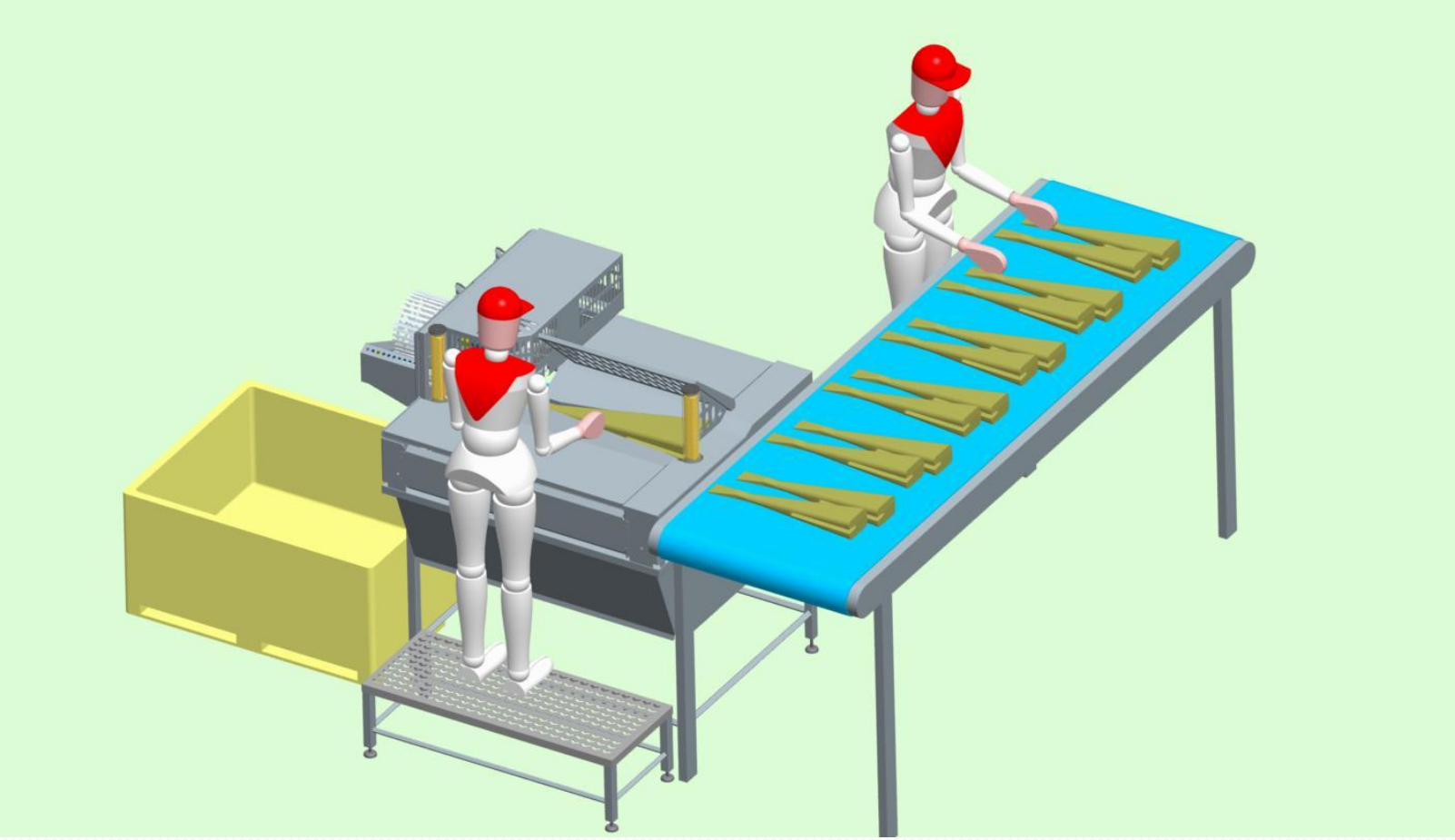

Arbeidsstilling

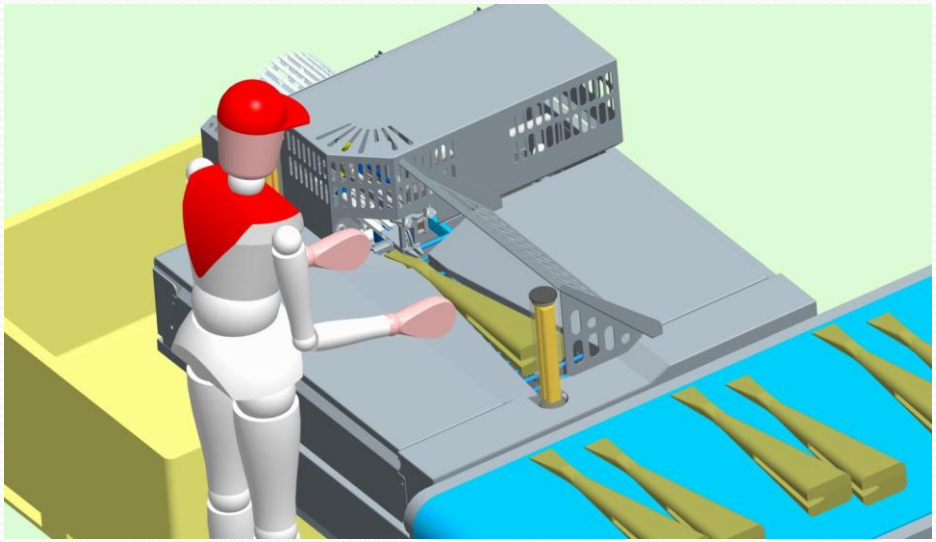

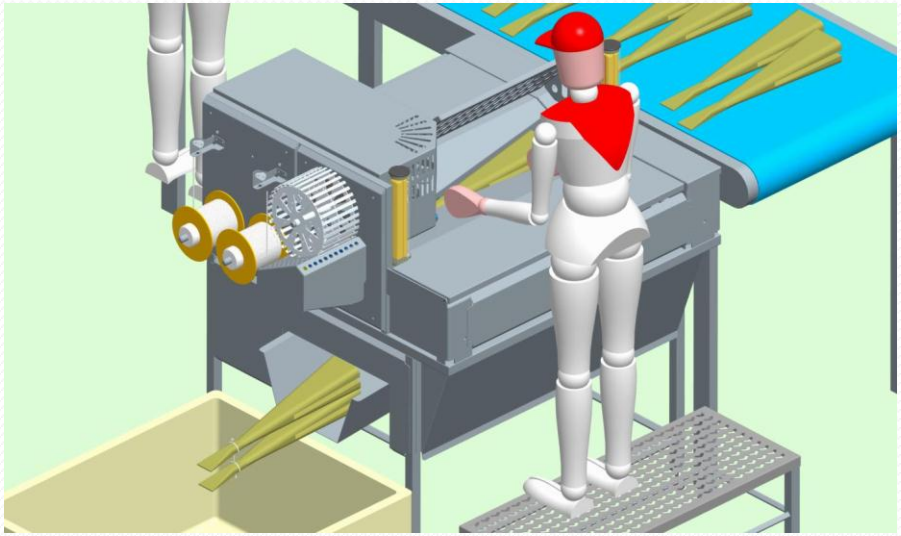

Fordeler

- Redusert bemanning
- Fjerner tung arbeidsprosess
- Enkel å bruke, minimal opplæring
- Jevne, sikre sperringer
- Skånsom prosess, reduserer slag på fisken

Effektivitet

- 10+ sperringer /min
- Arbeider kontinuerlig.
- Kapasiteten er tilgjenglig hele året.

- 2 mann+ 1 maskin gjør 5 manns arbeide.

- 3 mann + 2 maskiner, gjør 10 manns arbeide.

Sporbarhet

Hvorfor sporbarhetsmerking?

- Sporbar gjennom verdikjeden
- Hver bedrift, sin identitet
- Sikkerhet ved reklamasjoner
- Oppfyller fremtidige krav

- Muligheten finnes i maskinen.

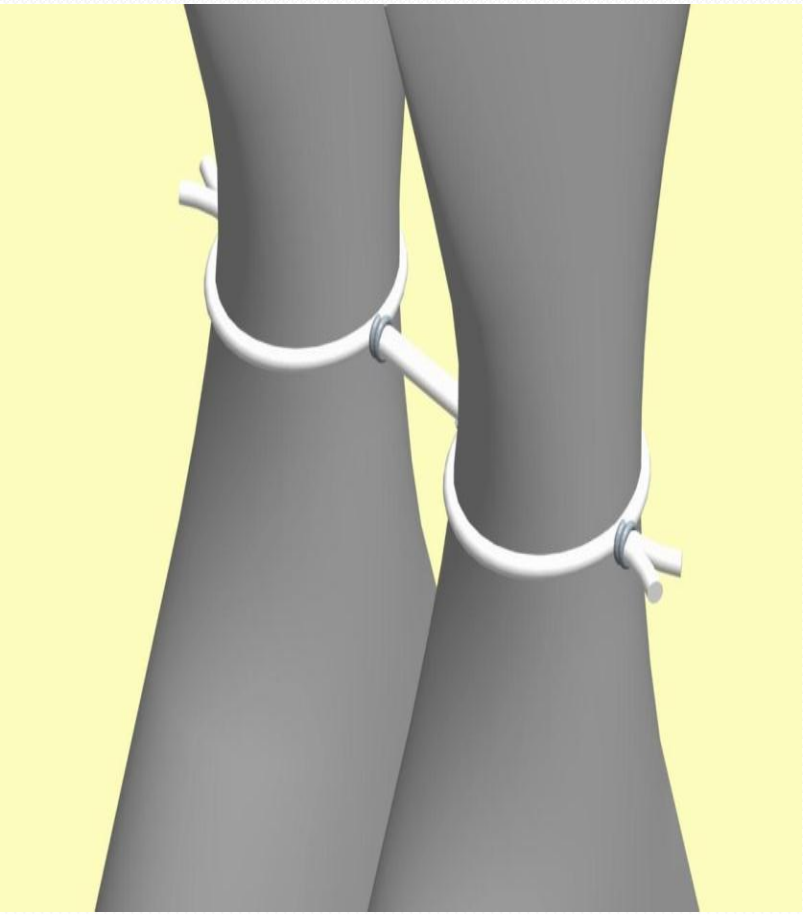

Veien fremover.

- Alle deltester og resultater gjør oss sikre på at dette blir en solid og effektiv maskin.
- Prototype demo på Røst, medio August.
- Bestillingspunkt 14 dager etter dette.(kun 1 serie før sesongen)
- Levering 1. uke i Januar.

- Prisen er med et fornuftig produksjonsvolum, målsatt til å bli 480.000.-

Interesse?

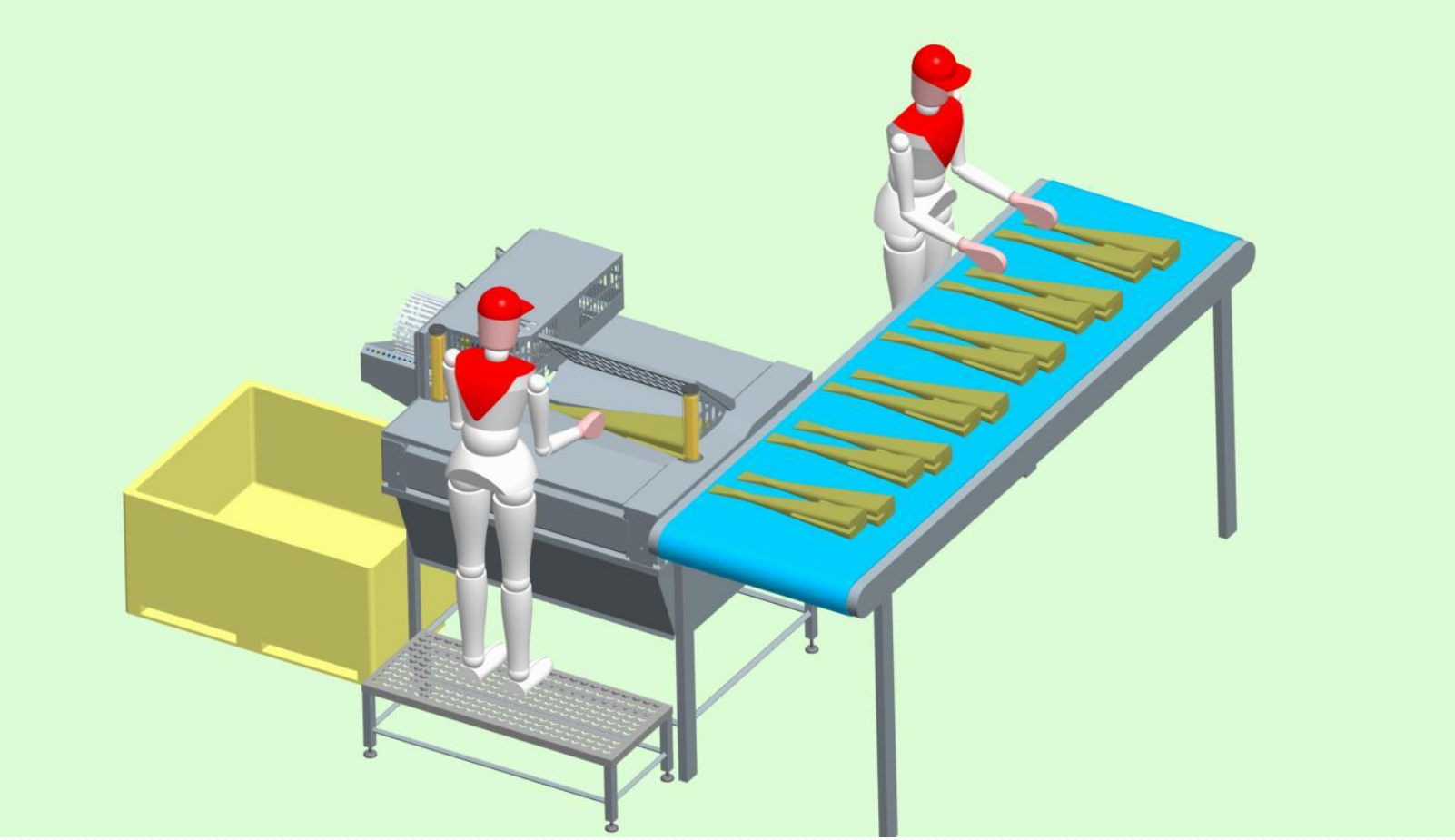
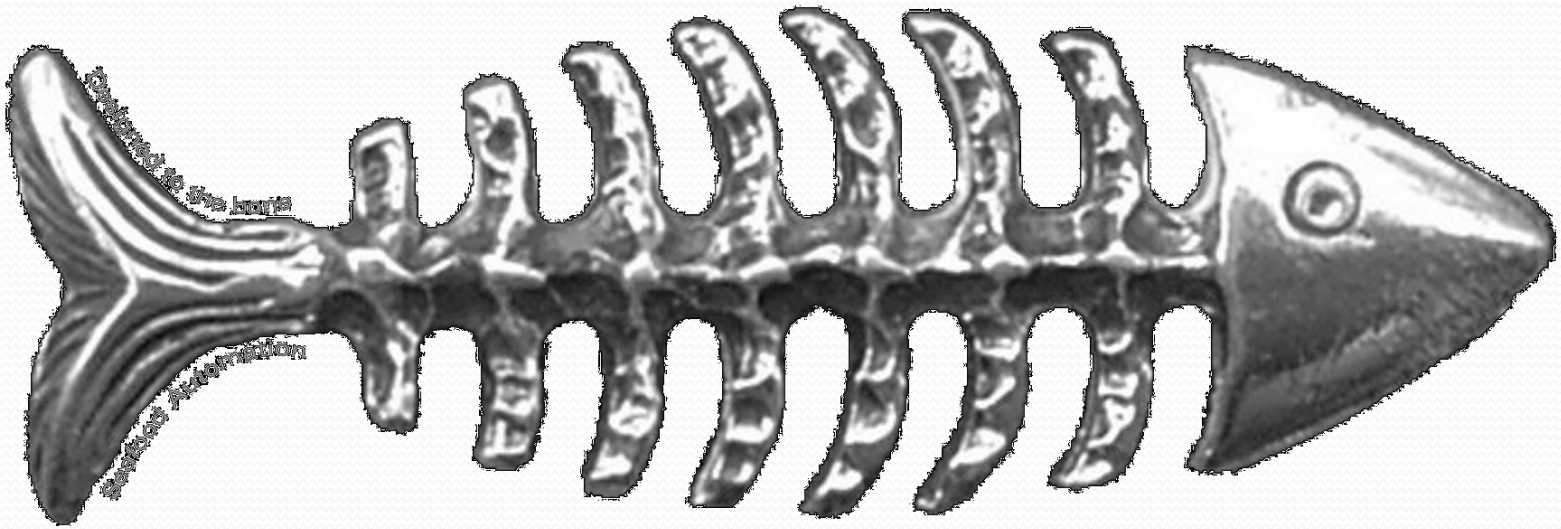
- design to the bone